softpump

Το SOFT PUMP είναι ειδικά σχεδιασμένο για την καθημερινή έγχυση της δεφεροξαμίνης, χορηγεί με ακρίβεια και ασφάλεια, και έχει σχεδιαστεί με σημαντικά μειωμένο μέγεθος έτσι ώστε να διασφαλίσει εύκολη και διακριτική μεταφορά κατά την διάρκεια της καθημερινότητας.

Διαθέσιμα προϊοντα

ΕΛΑΣΤΟΜΕΡΗΣ ΑΝΤΛΙΑ ΑΠΟΣΙΔΗΡΩΣΗΣ SOFT PUMP 60ml - 5ml/hr
ΕΛΑΣΤΟΜΕΡΗΣ ΑΝΤΛΙΑ ΑΠΟΣΙΔΗΡΩΣΗΣ SOFT PUMP 60ml - 2ml/hr

浙江潤強醫療器械股份有限公司
ZHEJIANG RUNQIANG MEDICAL INSTRUMENTS CO., LTD.

Zhejiang Runqiang Medical Instruments Co.,Ltd.
Add：618#, Dade Road, Xiuzhou District, Jiaxing, Zhejiang, China
Business Phone：+86-573-88106598 88107358 88037950
Service Phone：+86-573-88106708 88037518 88037508
Fax：+86-573-88110618
E-mail：zjrunqiang@zjrunqiang.com
Url：http://www.zjrunqiang.com

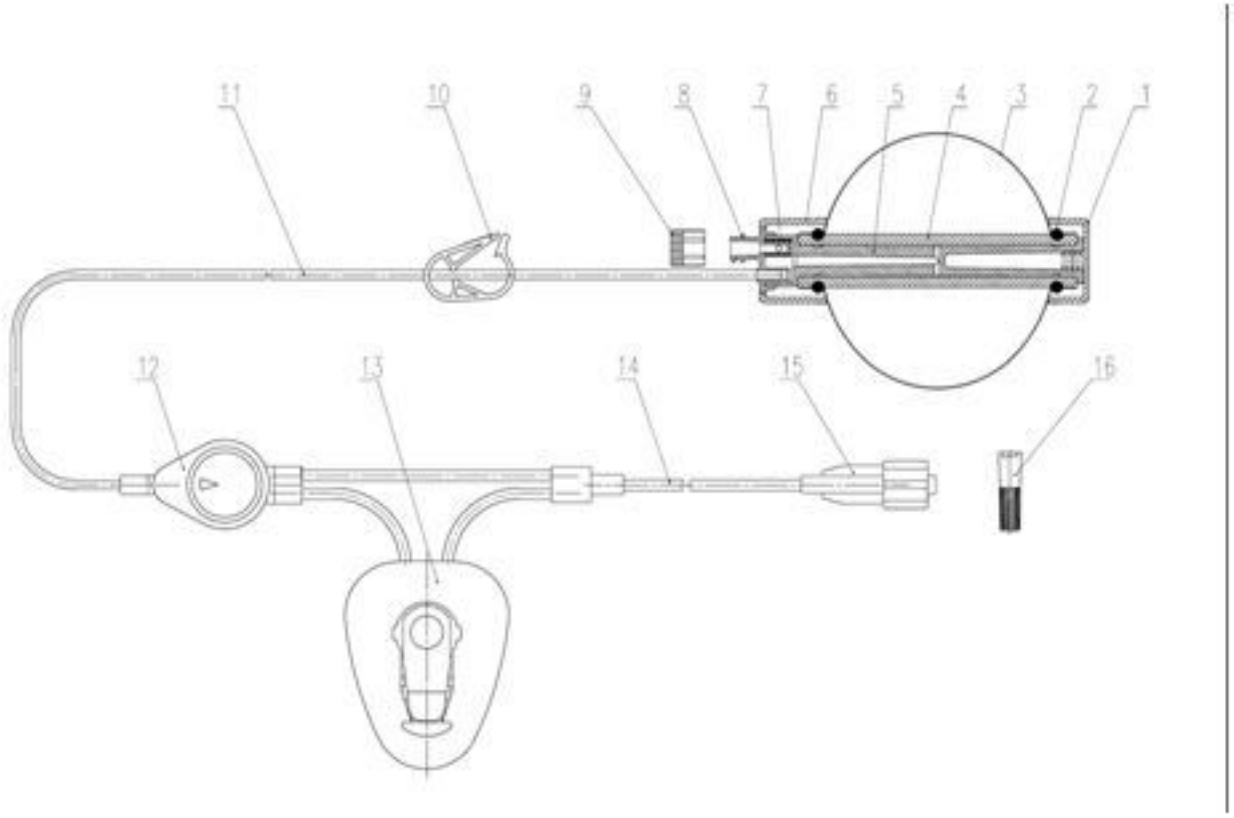

1. ΠΡΟΣΤΑΤΕΥΤΙΚΟ ΚΑΠΑΚΙ
2. ΔΑΧΤΥΛΙΔΙ ΣΤΕΓΑΝΟΠΟΙΗΣΗΣ
3. ΕΛΑΣΤΟΜΕΡΕΣ ΚΕΛΥΦΟΣ
4. ΜΠΑΛΟΝΑΚΙ ΦΑΡΜΑΚΟΥ
5. ΠΟΛΟΣ ΑΝΤΛΙΑΣ
6. ΚΑΠΑΚΙ ΠΟΛΟΥ
7.ΒΑΛΒΙΔΑ ΓΕΜΙΣΜΑΤΟΣ
8. ΠΟΡΤ ΓΕΜΙΣΜΑΤΟΣ
9.ΚΑΠΑΚΙ ΠΟΡΤ
10.ΣΦΙΓΚΤΗΡΑΣ
11.ΣΩΛΗΝΩΣΗ
12.ΦΙΛΤΡΟ ΑΕΡΑ
13.ΚΟΝΤΡΟΛ ΡΟΗΣ
14. ΣΩΛΗΝΩΣΗ
15. ΛΟΥΕΡ ΛΟΚ ΣΥΝΔΕΣΗ
16.ΥΔΡΟΦΙΛΤΡΟΚΑΠΑΚΙ

ΟΔΗΓΙΕΣ ΧΡΗΣΗΣ:

1 - Βγάλτε την αντλία έγχυσης από την αποστειρωμένη συσκευασία.
2 - Αφαιρέστε το προστατευτικο καπάκι από το στόμιο εισόδου του φαρμάκου, κλείστε το πώμα και εγχύστε το έτοιμο φάρμακο με σύριγγα μέσα στην αντλία.
3- Όταν γεμίζετε το φάρμακο, βεβαιωθείτε ότι δεν υπάρχει αέρας στη σύριγγα και στη συνέχεια εγχύστε το φάρμακο. Αν υπάρχει αέρας στην αντλία, παρακαλώ γυρίστε την αντλία και αφαιρέστε όλο τον αέρα.
4 - Αφού προσθέσετε το φάρμακο, ανοίξτε το κλιπ και πατήστε το πλήκτρο PCA 1 ~ 2 φορές (εάν υπάρχει) , για να επισπεύσετε τη ροή στη σωλήνωση (πλήρωση σωλήνωσης). Όταν το φάρμακο ρέει απο το άκρο της σωλήνωσης, ασφαλίστε το πώμα και βιδώστε το καπάκι ασφαλείας μέχρι να συνδέσετε την αντλία.
5 - Εάν υπάρχει Το κουμπί PCA είναι το κουμπί λειτουργίας που ο ασθενής μπορεί να χρησιμοποιήσει για να εγχύσει πρόσθετη δόση φαρμάκου, στη διάρκεια συνεχούς έγχυσης του φαρμάκου. Πατώντας το πλήκτρο PCA, ο ασθενής μπορεί να προσθέσει μια περιορισμένη ποσότητα φαρμάκου ανάλογα με τις οδηγίες του γιατρού, εφόσον χρειαστεί.
7 - Η ροή θα είναι λίγο ταχύτερη (εντός του τυποποιημένου εύρους) κατά τη διάρκεια των πρώτων 1 ~ 2 ωρών χρήσης. Αυτό οφείλεται στο φυσικό χαρακτηριστικό του μπαλονιού σιλικόνης.

Οι ρυθμοί ροής ενδέχεται να διαφέρουν λόγω:

1) Όγκου γεμίσματος
Κατά τη χρήση, προσθέστε το υγρό σύμφωνα με τον ονομαστικό όγκο, μεγαλύτερος ή μικρότερος όγκος πλήρωσης θα οδηγήσει σε διαφορετική ροή έγχυσης από την ονομαστική.
2)Πυκνότητα ή /και συγκέντρωση φαρμάκου
Ο ρυθμός ροής του προϊόντος βαθμονομείται σύμφωνα με χρήση φυσιολογικού ορού ή αποσταγμένου νερού. Η έγχυση υπερβολικά πυκνού υγρού θα έχει ως αποτέλεσμα βραδύτερο ρυθμό ροής.
3) Θερμοκρασία
Ο ρυθμός ροής του προϊόντος βαθμονομείται σε θερμοκρασία (23 +- 2) βαθμών κελσίου. Ο ρυθμός ροής του προϊόντος ενδέχεται να είναι πιο γρήγορος όταν η θερμοκρασία χρήσης είναι υψηλότερη, ή πιο αργός στην αντίθετη περίπτωση.
4) Ατμοσφαιρική πίεση
Ο ρυθμός ροής του προϊόντος βαθμονομείται υπό κανονικές συνθήκες ατμοσφαιρικής πίεσης. Ο ρυθμός ροής του προϊόντος θα είναι πιο γρήγορος όταν οι συνθήκες του περιβάλλοντος αλλάζουν.
5) Επίπεδο έγχυσης
Η κανονική χρήση του προϊόντος είναι η συνεχής έγχυση. Ενδεχόμενη αναστολή της έγχυσης θα οδηγήσει σε ταχύτερη ή βραδύτερη ροή.
6) Αποθήκευση
Το προϊόν θα πρέπει να χρησιμοποιείται εγκαίρως μετά την ολοκλήρωση της πλήρωσης της αντλίας. Ο ρυθμός ροής του προϊόντος θα είναι πιο αργός μετά από πολύ χρόνο αποθήκευσης.

Προφυλάξεις:
– Αυτή η συσκευή έχει αποστειρωθεί με Οξείδιο Αιθυλενίου, είναι παρθένο, χωρίς πυρετογόνο.
3 - Ελέγξτε για την ακεραιότητα της συσκευασίας πριν ανοίξετε. Μην το χρησιμοποιείτε αν η συσκευασία είναι κατεστραμμένη.
3 - Όλα τα συστατικά είναι αποστειρωμένα, μη τοξικά, μη πυρετογόνα.
4 - Μόνο για μία χρήση, απορρίψτε μετά τη χρήση.
5 - Αφαιρέστε την κίτρινη κάρτα στο κουμπί PCA εαν υπαρχει πριν από τη χρήση.
6 - Διαβάστε όλες τις οδηγίες πριν από τη χρήση για την ασφάλεια του ασθενούς.
7 - Ξεκινήστε με την έγχυση φυσιολογικού ορού που θα χρειαστείτε για την αραίωση του φαρμάκου, στη συνέχεια προσθέστε το φάρμακο, αυτή η προφύλαξη θα αποφύγει ενδεχόμενη ροή αδυάλυτου φαρμάκου μέσα στη σωλήνωση της αντλίας.
8 – Εγχύστε την προδιαγεγραμμένης δόσης του προϊόντος, πιθανή υπερδοσολογία θα επηρεάσει το αποτέλεσμα της θεραπείας.
9 - Αποθηκεύστε σε ξηρό μέρος σε θερμοκρασία δωματίου, προστατεύστε από την υγρασία και το φως.
10- Διάρκεια ζωής 5 χρόνια μετά την κατασκευή

VII Αντενδείξεις:
1 - Το προϊόν αυτό δεν προορίζεται για έγχυση αίματος, προϊόντων αίματος, λιπιδίων, λιπαρών γαλακτωμάτων ή ολικής παρεντερικής διατροφής (Total Parenteral Nutrition - TPN).
2 - Το προϊόν αυτό αντενδείκνυται για ενδομυϊκή έγχυση.

Disposable infusion pump

Apply scope:

This product is used for continuous minimal infusion during clinical treatment.

Use instruction:

1 - Take out the infusion pump from the sterile package.

2 - Remove the cap from the add-medicine inlet, clip the stopper closed, infuse the prepared medicine by syringe into the liquid bursa stocker.

3 - If the "filling port" is one-way design, when medicine return is needed, pick out the medicine-return adaptor from the sterilized package, connect the medicine-return adaptor with the syringe, insert into the "add medicine" to return the medicine.

4 - When filling drug, please make sure there is no air in syringe, then infuse the medicine. If there is air in drug balloon, you can turn round and take out all the air (as the drug balloon can exhaust itself. If there is few air, it can exclude after 1~2 hours later.)

5 - After medicine has been added, open the clip, and press the PCA button 1~2 times, for expedite the flow into the pipeline. When the medicine flows from the end, clip the stopper and screw the cover for use next time.

6 - The PCA button is the function button that the patient can use to control the additional medicine when in continuous medicine infusion position. By pressing the PCA button, the patient can add a limited quantity of medicine in respect with doctor's instruction, as he needs.

7 - The flux will be a little faster (within the standard scope) during the 1~2 first hours of use. That is due to the physical characteristic of the silicone bursa.

8 - In the conditions temperature(23± 2) , relative humidity(50± 5)% and atmospheric pressure in 86 KPa~106KPa, the product is made from purified water or distilled water for liquid medium for parallel infusion, mean flow rate for nominal flow rate ± 15%.

9 - Flow rates may vary due to:

1) Fill Volume

When using, please add the liquid according to the nominal volume, too much or too less of fill volume will lead to inaccurate infusion flow.

2) Viscosity and/or drug concentration

The flow rate of the product is calibrated with purified water or distilled water as the medium, infusion of overly viscous liquid will result in a slower flow rate.

3) Temperature

The flow rate of the product is calibrated in the temperature of (23+2) , the flow rate of the product will be fast when the using temperature is on the high side, slow conversely.

4) Atmospheric pressure

The flow rate of the product is calibrated under a standard atmospheric pressure condition, the flow rate of the product will be fast when the using temperature is on the high side, slow conversely.

5) Level infusion

The normal use of the product is level infusion, suspension infusion will lead to a faster flow, slow conversely.

6) Storage

The product should be used timely after the fill volume, the flow rate of the product will be slow after a long time storage.

Construction:

The device is composed of: single valve add-medicine set, drug balloon, medicine liquid filter, bounds flux set, be without), pipeline and conical connectors etc.

Caution:

1 – This device has been sterilized by Ethylene Oxide, it's virgin, no pyrogen.

2 – Check for package integrity before opening. Do not use if package is damaged.

3 – All components are sterile, non-toxic, non-pyrogenic.

4 – For single use only, discard after use.

5 – Please remove the yellow card on the PCA button before use.

6 – Read all instructions before use for patient safety.

7 – Start by infusing the physiological brine that will be needed for dilution of the medicine, then add the medicine, this precaution will avoid un-diluted medicine to flow into the pump line.

8 – Infuse the prescribed dosage of the product, over infusion would effect the result of the cure.

9 – Store in dry place at room temperature, protect from moisture and light.

10- Shelf life is 5 years after manufacturing

Contraindication:

1 – This product is not intended for infusion of blood, blood products, lipids, fat emulsions, or Total Parenteral Nutrition (TPN

2 – This product is forbidden for intramuscular injection.

STERILE EO ② ⚠ CE0123